Especificações Técnicas do Mobiliário - Cadeira

A aquisição deve considerar além da NR 17, a NBR 13962 e as especificações técnicas constantes nessa orientação.

O fornecedor deverá apresentar **Certificado de Conformidade** para o mobiliário de acordo com a NBR 13962. Deverá ainda **estar atento às especificações do mobiliário descritas abaixo, sendo que, constatado qualquer divergência, esta implicará na desclassificação do equipamento**. As cadeiras devem ter garantia de no mínimo **6 (seis) anos**.

MOBILIÁRIO TIPO CADEIRA	
ESPECIFICAÇÃO TÉCNICA	**ASSENTO:** • Compensado multilaminado 13mm de espessura • Espuma injetada anatomicamente com 50mm de espessura média e densidade de 45 à 50kg/m³ • Carenagem do assento injetada em polipropileno • Revestimento em couro ecológico na cor preto **ENCOSTO:** • Estrutura injetada em polipropileno • Espuma Injetada anatomicamente com 50mm de espessura média e densidade de 45 à 50kg/m³ • Contra capa do encosto injetada em polipropileno • Revestimento em couro ecológico na cor preto **BRAÇOS:** • Apoia braços New SL, em polipropileno copolímero injetado, com alma de aço SAE 1020 pintada, regulagem de altura com botão, totalizando oito posições e 98mm de curso. Parte superior do apoio de braços em Poliuretado. Chapa para fixação no assento com 2 furos oblongos, permitindo ajuste horizontal por parafusos.
	BASE: • Base giratória desmontável com aranha de 5 hastes de aço com pino de rodízio soldado na estremidade da haste em furos do tipo flangeado, evitando que se soltem, coberta por polaina injetada em polipropileno na cor preta, apoiada sobre 5 rodízios de giro dulo com 50mm de diâmentro em nylon com capa, semiesfera plástica injetada junto a estrutura, que facilita o giro, banda de rolagem em nylon. • Coluna central tipo Call Center desmontável fixada por encaixe cônico, rolamento axial de giro, esferas e arruelas de aço temperado de alta resistência, sistema de regulagem da altura da cadeira com mola a gás. • Telescópico injetado em polipropileno texturizado, dividido em 3 partes encaixadas, usado para proteger a coluna. **MECANISMO:** • Mecanismo do tipo Back-System, de estrutura monobloco, com assento fixo tendo 3º de inclinação e duas furações para fixação do assento com distância entre centros de 125 x 125mm e 160x200mm. Suporte do encosto com regulagem de altura automática através de catraca, totalizando 80mm de curso. Inclinação do encosto acionado por alavanca, obtendo-se infinitas posições. Possui molas para retorno automático do encosto, e ajuste automático na frenagem do reclinador.
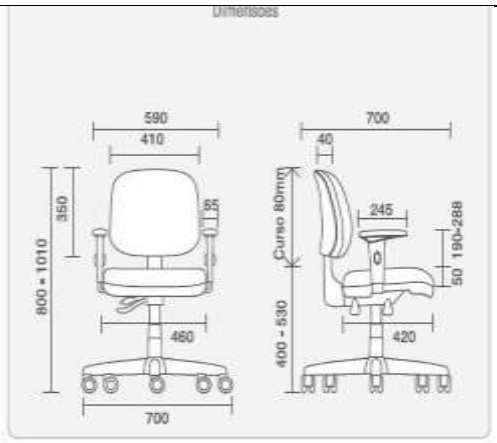
	ACABAMENTO: • Componentes metálicos internos do mecanismo preparados através de processo de zincagem • Acabamento em pintura a pó do tipo híbrida com camada de 60 mícrons e cura em estufa à 200ºC, na cor preto liso semi-brilho W-Eco, com superfícies metálicas preparadas previamente através de tratamento com fosfato de zinco, propiciando maior aderência e acabamento da pintura.
IMAGEM ILUSTRATIVA: